XF CUP 2024 第4回 日本クラブユースサッカーチャレンジカップ(U-18)
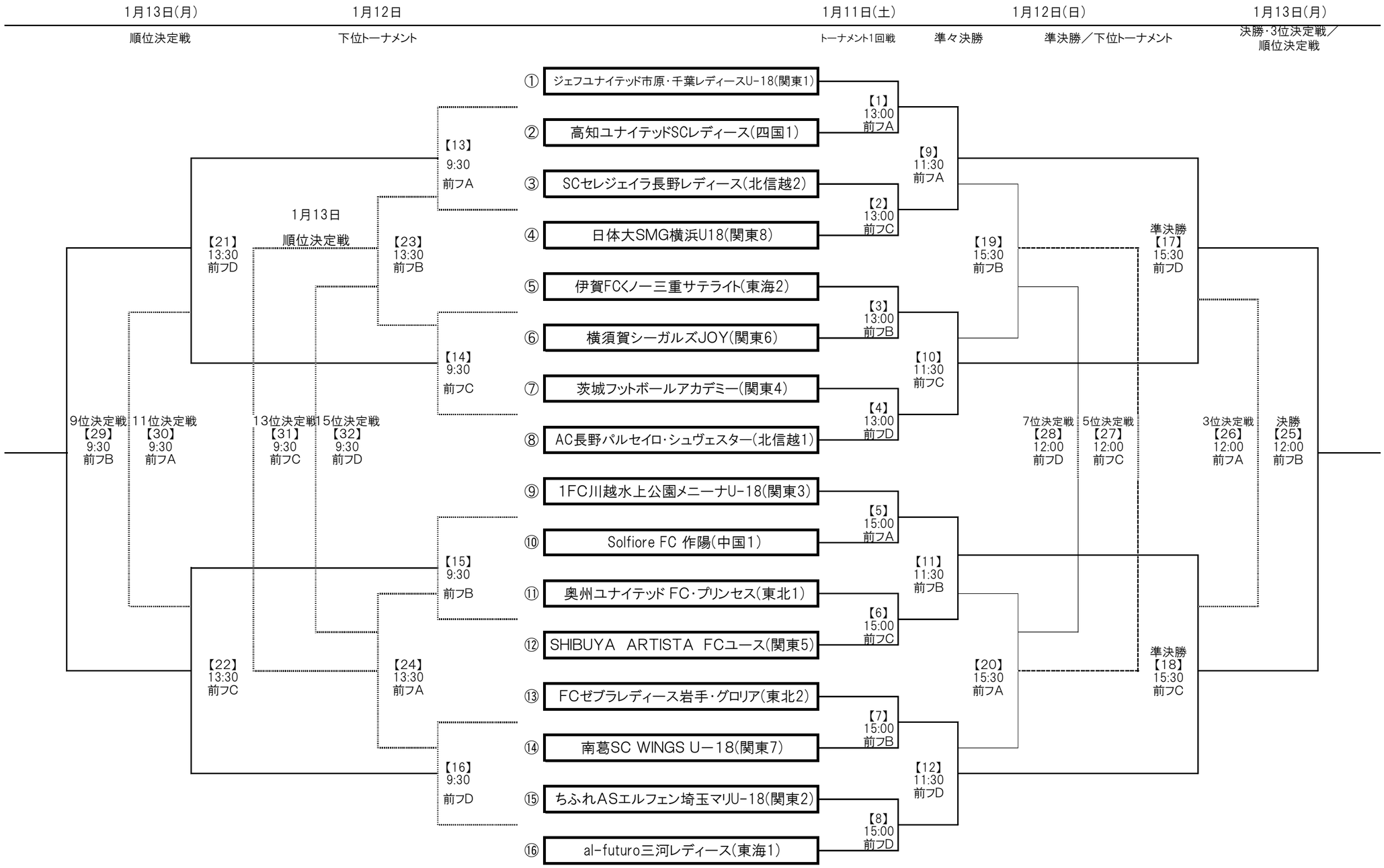
組み合わせ